VEVOR®

DBDJYXYS8610L449GV0 / DBDJZXYS8810VZHHKV0 /
GDDKGGWGYSDB5W2VS001V0



Στύλος Pole Dancing από Ανοξείδωτο Ατσάλι 2226-2824 mm

ΠΡΟΕΙΔΟΠΟΙΗΣΕΙΣ ΚΑΙ ΠΡΟΦΥΛΑΞΕΙΣ ΑΣΦΑΛΕΙΑΣ

Σας ευχαριστούμε που χρησιμοποιείτε αυτό το προϊόν. Για να διασφαλίσετε τη σωστή λειτουργία του μηχανήματος, διαβάστε προσεκτικά τις παρούσες οδηγίες πριν από τη χρήση και φυλάξτε τις για μελλοντική αναφορά.

Διαβάστε τις προφυλάξεις και τους κανόνες ασφαλείας για να διασφαλίσετε την ασφαλή χρήση του προϊόντος. Το παρόν εγχειρίδιο περιλαμβάνει προειδοποιήσεις και προφυλάξεις ασφαλείας, καθώς και οδηγίες λειτουργίας, συντήρησης και καθαρισμού.

Οι προειδοποιήσεις και οι οδηγίες που περιλαμβάνονται στο παρόν εγχειρίδιο δεν μπορούν να καλύψουν όλες τις πιθανές συνθήκες και καταστάσεις. Ο χειριστής πρέπει να κατανοεί ότι η κοινή λογική και η προσοχή είναι απαραίτητες για την ασφαλή χρήση του προϊόντος.

Διαβάστε ΟΛΕΣ τις οδηγίες πριν χρησιμοποιήσετε το μηχάνημα.

1. Η συναρμολόγηση πρέπει να πραγματοποιείται σύμφωνα με τις παρούσες οδηγίες. Η λανθασμένη συναρμολόγηση μπορεί να προκαλέσει κινδύνους.
2. Μην πραγματοποιείτε τη συναρμολόγηση όταν είστε κουρασμένοι ή υπό την επήρεια αλκοόλ, ουσιών ή φαρμάκων.
3. Η αντοχή στο βάρος, η ελαστικότητα και οι υπόλοιπες ιδιότητες του προϊόντος ισχύουν μόνο εφόσον το προϊόν έχει συναρμολογηθεί πλήρως και σωστά.
4. Διατηρείτε τον χώρο συναρμολόγησης καθαρό και καλά φωτισμένο.
5. Κρατάτε τα παρευρισκόμενα άτομα μακριά από τον χώρο συναρμολόγησης.
6. Ο εξοπλισμός δεν είναι παιχνίδι και πρέπει να χρησιμοποιείται υπό την καθοδήγηση επαγγελματία. Μην επιτρέπετε στα παιδιά ή στα κατοικίδια να παίζουν μόνα τους ή να πλησιάζουν το προϊόν.
7. Επιθεωρείτε το προϊόν πριν από κάθε χρήση. Μην το χρησιμοποιείτε εάν υπάρχουν χαλαρά ή κατεστραμμένα εξαρτήματα. Μην χρησιμοποιείτε το προϊόν για σκοπούς διαφορετικούς από τους προβλεπόμενους.
8. Μην το χρησιμοποιείτε για εμπορικούς σκοπούς.
9. Μην καθαρίζετε το προϊόν με λειαντικά υλικά.
10. Μην αφήνετε το προϊόν χωρίς επίβλεψη κατά τη χρήση.
11. Τα ούρα και τα περιττώματα κατοικίδιων ζώων ενδέχεται να προκαλέσουν ζημιά στο προϊόν. Κρατάτε τα κατοικίδια μακριά.
12. Μην τοποθετείτε το προϊόν επάνω ή κοντά σε θερμό αέρα, ηλεκτρικές εστίες ή θερμαινόμενους φούρνους.
13. Τα μικρά παιδιά πρέπει να επιβλέπονται, ώστε να διασφαλίζεται ότι δεν παίζουν με το προϊόν.
14. Μην χρησιμοποιείτε το προϊόν κατά τη διάρκεια καταιγίδων με κεραυνούς, έντονων βροχοπτώσεων ή χαλαζόπτωσης.
15. Η πτώση αντικειμένων ή ατόμων που κρέμονται από το προϊόν μπορεί να προκαλέσει σοβαρό τραυματισμό ή θάνατο.
16. Μην εγκαθιστάτε το προϊόν σε παραμορφωμένες οροφές ή οροφές με ανεπαρκή φέρουσα ικανότητα. Υπάρχει κίνδυνος κατάρρευσης και σοβαρού τραυματισμού.

17. Μην εγκαθιστάτε το προϊόν σε χαλιά, ξύλινα ή σπογγώδη δάπεδα. Η μειωμένη σταθερότητα αυξάνει τον κίνδυνο πτώσης.
18. **ΑΠΑΙΤΕΙΤΑΙ συναρμολόγηση από δύο άτομα.** Το προϊόν είναι βαρύ και ψηλό, γεγονός που καθιστά δύσκολο τον χειρισμό του. Η συναρμολόγηση από ένα μόνο άτομο ενδέχεται να προκαλέσει τραυματισμό λόγω ολίσθησης.
19. Στερεώστε το προϊόν στην οροφή με δοκούς στήριξης. Η ανεπαρκής στερέωση μπορεί να προκαλέσει αποκόλληση του προϊόντος.
20. Μην υπερβαίνετε το μέγιστο επιτρεπόμενο εύρος ρύθμισης. Ενδέχεται να προκληθεί δομική αστοχία.
21. Μην εφαρμόζετε λάδια, λιπαντικά ή αρώματα στα χέρια σας. Η μειωμένη πρόσφυση μπορεί να προκαλέσει ολίσθηση.
22. Μην υπερβαίνετε τη μέγιστη επιτρεπόμενη αντοχή φορτίου. Η υπερφόρτωση μπορεί να προκαλέσει κάμψη ή θραύση του στύλου.
23. Οι αρχάριοι πρέπει να χρησιμοποιούν προστατευτικά μαξιλάρια, ώστε να αποφεύγονται οι πτώσεις λόγω ανεπαρκούς πρόσφυσης.
24. Εξασκηθείτε σε νέες κινήσεις ξεκινώντας από το επίπεδο του δαπέδου. Συνιστάται η χρήση προστατευτικού στρώματος πτώσης.
25. Κρατάτε τους παρευρισκόμενους μακριά κατά τη χρήση. Υπάρχει κίνδυνος σύγκρουσης.
26. Μην φοράτε κοσμήματα, όπως δαχτυλίδια ή βραχιόλια. Υπάρχει κίνδυνος εμπλοκής ή τραυματισμού.
27. Ελέγχετε τακτικά τις βίδες ασφάλισης. Διακόψτε τη χρήση εάν έχουν χαλαρώσει.
28. Κρατάτε τα παιδιά μακριά και μην επιτρέπετε την αναρρίχηση χωρίς άδεια. Ο εξοπλισμός είναι ψηλός.
29. Καθαρίζετε με στεγνό πανί. Μην χρησιμοποιείτε διαβρωτικά καθαριστικά.

ΔΗΛΩΣΗ ΣΥΜΜΟΡΦΩΣΗΣ

Το προϊόν έχει κατασκευαστεί σύμφωνα με τα ισχύοντα πρότυπα και τους κανονισμούς ασφαλείας της Ευρωπαϊκής Ένωσης, του Ηνωμένου Βασιλείου, των Ηνωμένων Πολιτειών και του Καναδά.

Το προϊόν προορίζεται αποκλειστικά για χρήση σε εσωτερικούς χώρους από ενήλικες και δεν αποτελεί παιχνίδι.

ΕΥΡΟΣ ΡΥΘΜΙΣΗΣ ΥΨΟΥΣ

Βήμα 1: Μετρήστε το ύψος του χώρου πριν από την εγκατάσταση του προϊόντος. Βεβαιωθείτε ότι η επιφάνεια είναι επίπεδη και σταθερή και ότι το διαθέσιμο ύψος είναι συμβατό με το ύψος εγκατάστασης του προϊόντος.

Βήμα 2: Συναρμολογήστε όλα τα εξαρτήματα στο δάπεδο, ακολουθώντας τη σειρά εγκατάστασης των εξαρτημάτων Νο 1–8. Η τοποθέτηση των εξαρτημάτων Νο 6 και 7 καθορίζεται από το διαθέσιμο ύψος.

Ξεβιδώστε τον ρυθμιστή του στύλου Α κατά 2–5 cm και συνδέστε τον με τον στύλο Ε. Σφίξτε τις τέσσερις βίδες του στύλου Ε στον ρυθμιστή και στη βάση. Συνδέστε ή διαχωρίστε τον στύλο Α και το κάλυμμα μέσω του σπειρώματος.

Βήμα 3: Μετά την εγκατάσταση των εξαρτημάτων, τοποθετήστε τη βάση στο δάπεδο και σηκώστε τον στύλο μέχρι την οροφή. Πατήστε επάνω στη βάση, εισαγάγετε τη ράβδο στον στύλο Α και σφίξτε την αριστερόστροφα. Στη

συνέχεια, περιστρέψτε το παξιμάδι αριστερόστροφα μέχρι να ασφαλίσει στη θέση του στον στύλο A.

Εξαρτήματα διαγράμματος:

- Επάνω θόλος: 45 mm
- D – Σωλήνας επέκτασης: 110 mm
- C – Σωλήνας επέκτασης: 310 mm
- B – Στύλος: 980 mm
- A – Στύλος: 980 mm
- Παξιμάδι
- Ρυθμιστής: 190 mm
- E – Σωλήνας σύνδεσης: 200 mm
- Κάλυμμα
- Βάση: 16 mm

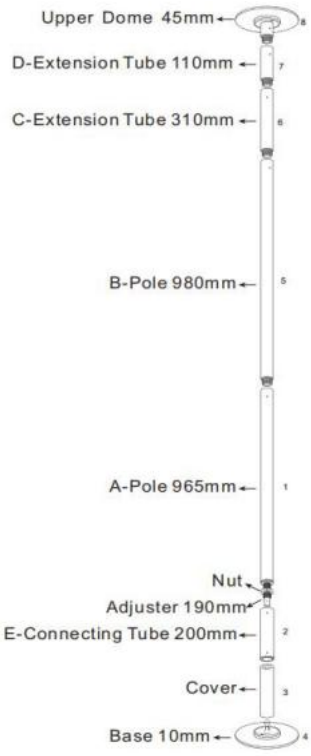

Διευκρίνιση ασφαλείας: Το πρωτότυπο αναφέρει χρήση βοηθήματος πρόσφυσης ή σκόνης μαγνησίας για τους αρχάριους, όχι προστατευτικών μαξιλαριών. Επίσης, απαγορεύει την εγκατάσταση σε ψευδοροφές ή μη άκαμπτες οροφές.
Ορισμένες διαστάσεις και διατυπώσεις χρειάζονται επιβεβαίωση από το πρωτότυπο εγχειρίδιο υψηλότερης ανάλυσης.

Βήμα 4: Μετά την αρχική συναρμολόγηση, ο στύλος χορού βρίσκεται σε στατική λειτουργία. Για να αλλάξετε τη λειτουργία του στύλου από στατική σε περιστροφική, χαλαρώστε τις βίδες στατικής/περιστροφικής λειτουργίας που βρίσκονται στις δύο πλευρές του άξονα της βάσης.
ΜΗΝ ΑΦΑΙΡΕΙΤΕ ΕΝΤΕΛΩΣ ΤΙΣ ΒΙΔΕΣ.

Ο στύλος μπορεί πλέον να περιστρέφεται ελεύθερα. Για να επιστρέψετε στη στατική λειτουργία, σφίξτε πλήρως τις βίδες και στις δύο πλευρές του άξονα της βάσης.

ΑΝΑΓΝΩΡΙΣΗ ΕΞΑΡΤΗΜΑΤΩΝ

- A – Στύλος A
- B – Στύλος B
- C – Σωλήνας επέκτασης
- D – Σωλήνας επέκτασης
- E – Σωλήνας σύνδεσης
- Ρυθμιστής ύψους
- Εξαγωνικό κλειδί Allen
- Ράβδος I
- Επάνω θόλος
- Βάση
- Κάλυμμα

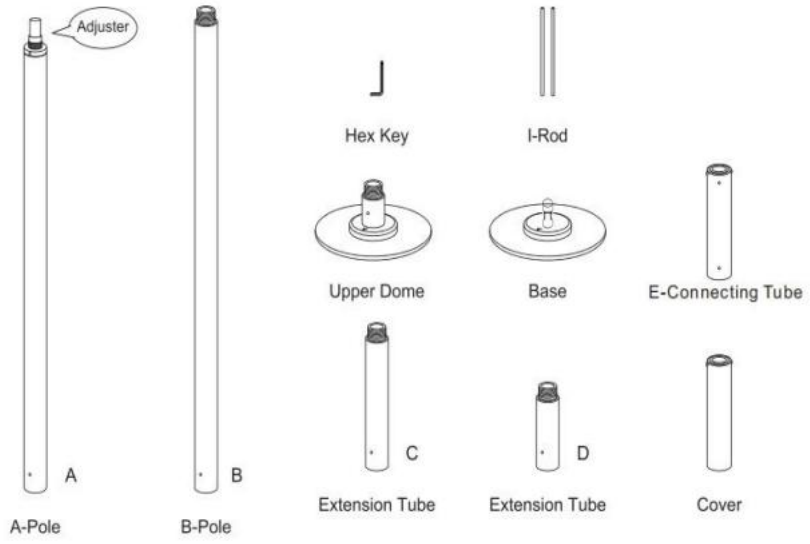

ΥΠΟΛΟΓΙΣΜΟΣ ΥΨΟΥΣ

Επέκταση	**Εύρος ύψους**
Χωρίς επέκταση	2225–2380 mm
110 mm	2335–2490 mm
310 mm	2535–2690 mm
310 + 110 mm	2645–2800 mm

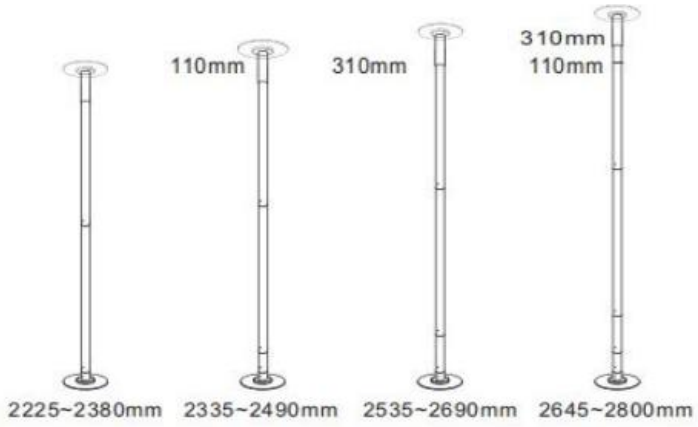

Ο ρυθμιστής έχει τη δυνατότητα επέκτασης του στύλου κατά 190 mm.
Τα διαδοχικά εύρη ρύθμισης ύψους επικαλύπτονται. Αυξάνετε πάντοτε τον αριθμό των επεκτάσεων, εφόσον είναι δυνατόν.
Μετρήστε το ύψος της οροφής στο κεντρικό σημείο όπου πρόκειται να χρησιμοποιηθεί ο στύλος. Στη συνέχεια, συμβουλευτείτε τον πίνακα ύψους για να προσδιορίσετε τους σωλήνες και τις επεκτάσεις που πρέπει να χρησιμοποιηθούν. Επιλέγετε πάντοτε τον συνδυασμό που αντιστοιχεί στο ύψος της οροφής σας και εξασφαλίζει το μέγιστο πραγματικό μήκος του στύλου.

ΠΡΙΝ ΑΠΟ ΤΗ ΣΥΝΑΡΜΟΛΟΓΗΣΗ
Επιλογή κατάλληλου χώρου άσκησης και χορού
Για τη σωστή χρήση του στύλου, πρέπει να μπορείτε να περιστρέφεστε γύρω από αυτόν με τα χέρια σας πλήρως τεντωμένα, χωρίς να χτυπάτε ή να αγγίζετε οποιοδήποτε αντικείμενο.
Για να προσδιορίσετε τον κατάλληλο χώρο, περιστραφείτε γύρω από έναν νοητό στύλο με τα χέρια σας τεντωμένα (Εικ. 1). Μπορείτε να χρησιμοποιήσετε μια καρέκλα ως νοητό στύλο ή να μετρήσετε έναν κύκλο διαμέτρου περίπου 3,0–3,5 m.
Ο χώρος αυτός θα σας επιτρέψει να εκτείνετε πλήρως τα χέρια σας. Οι κινήσεις μπορούν να πραγματοποιηθούν και σε μικρότερο χώρο, ωστόσο για τους αρχάριους συνιστάται ο παραπάνω διαθέσιμος χώρος.

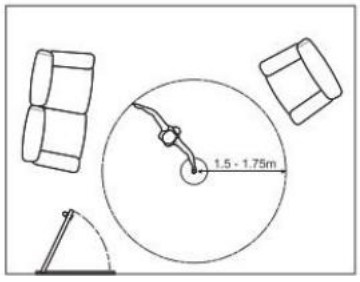

ΟΔΗΓΙΕΣ ΣΥΝΑΡΜΟΛΟΓΗΣΗΣ

ΒΗΜΑ 1

Ξεβιδώστε τον ρυθμιστή του στύλου A κατά 2–5 cm. Ευθυγραμμίστε την οπή με την οπή στερέωσης του στύλου E και σφίξτε τις δύο βίδες ασφάλισης του στύλου E χρησιμοποιώντας το εξαγωνικό κλειδί Allen.

ΒΗΜΑ 2

Εισαγάγετε τον στύλο E στο κάλυμμα από την πλευρά του σπειρώματος. Συνδέστε το κάλυμμα στο σπείρωμα του στύλου A, περιστρέφοντάς το αριστερόστροφα.

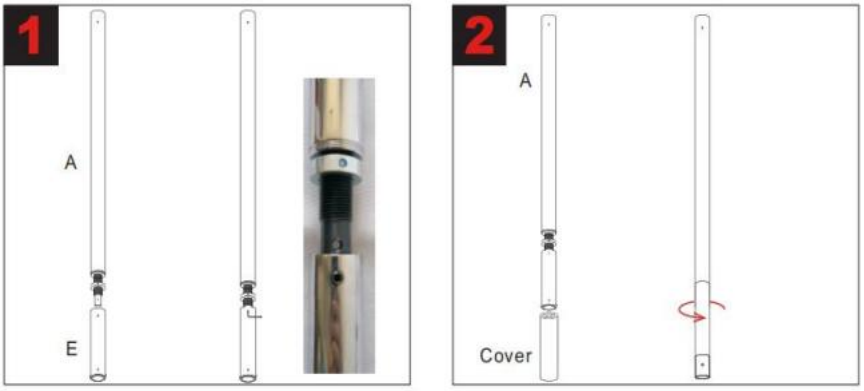

ΒΗΜΑ 3

Εισαγάγετε τη βάση στην υποδοχή του εδράνου του στύλου E. Ευθυγραμμίστε την ένδειξη Y με τη βίδα ασφάλισης του στύλου E και στη συνέχεια σφίξτε τη βίδα.

ΒΗΜΑ 4

Τοποθετήστε τους στύλους B, C και D ανάλογα με το απαιτούμενο ύψος. Μετά την εγκατάσταση, σφίξτε τους στύλους χρησιμοποιώντας τη ράβδο σύσφιξης.

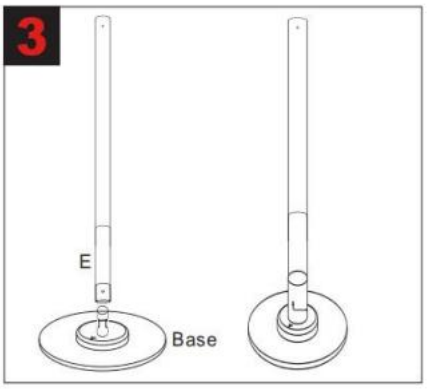

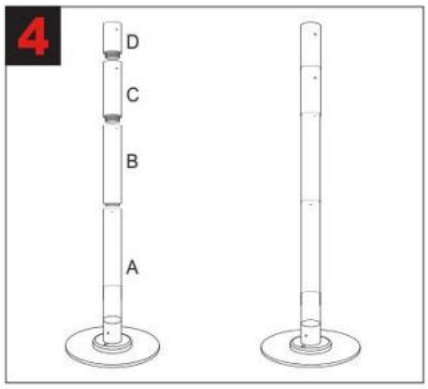

ΒΗΜΑ 5
Τοποθετήστε τον επάνω θόλο. Στη συνέχεια, τοποθετήστε τη βάση στο δάπεδο και σηκώστε τον στύλο μέχρι ο θόλος να φτάσει στην οροφή.
ΒΗΜΑ 6
Περιστρέψτε το κάλυμμα δεξιόστροφα μέχρι να απελευθερωθεί ο στύλος Α. Εισαγάγετε τη ράβδο στον στύλο Α και περιστρέψτε την αριστερόστροφα μέχρι να στερεωθεί καλά.



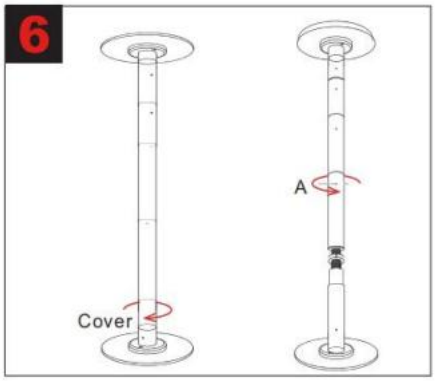

ΒΗΜΑ 7
Περιστρέψτε το παξιμάδι αριστερόστροφα μέχρι να ασφαλίσει στον στύλο Α. Στη συνέχεια, επανατοποθετήστε το κάλυμμα στον στύλο Α.
ΒΗΜΑ 8
Ακολουθήστε τις εικόνες για τη ρύθμιση των βιδών στη βάση του στύλου.

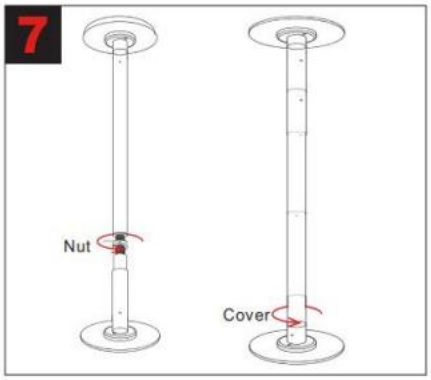



ΕΛΕΓΧΟΣ ΕΓΚΑΤΑΣΤΑΣΗΣ

- Μόλις ο επάνω θόλος έρθει σε επαφή με την οροφή και πριν τον σφίξετε περισσότερο, βεβαιωθείτε ότι ο στύλος είναι απολύτως κατακόρυφος.
- Είναι εξαιρετικά σημαντικό ο επάνω θόλος να εφάπτεται πλήρως στην οροφή. ΜΗΝ επεκτείνετε περαιτέρω τον ρυθμιστή μέχρι ο επάνω θόλος να εφάπτεται επίπεδα στην οροφή. Εάν ο θόλος δεν είναι σωστά τοποθετημένος, ο στύλος ενδέχεται να περιστραφεί, να ολισθήσει ή να προκαλέσει ζημιά στην οροφή.

ΠΡΟΕΙΔΟΠΟΙΗΣΕΙΣ

- Μην χρησιμοποιείτε ΠΟΤΕ λάδια ή λοσιόν στα χέρια ή στο σώμα σας πριν από τη χρήση του στύλου. Αυτό είναι πολύ ΕΠΙΚΙΝΔΥΝΟ. Το λάδι μπορεί να μεταφερθεί στον στύλο, καθιστώντας τον ολισθηρό και δυσχεραίνοντας τη συγκράτησή του. Αυτό μπορεί να προκαλέσει σοβαρό ατύχημα σε εσάς ή σε κάποιον που θα χρησιμοποιήσει τον στύλο μετά από εσάς.
- Ο στύλος χορού ΔΕΝ ΠΡΕΠΕΙ να εγκαθίσταται κάτω από ψευδοροφές, αναρτημένες οροφές ή μη άκαμπτες οροφές.
- Τα χαλιά, τα ξύλινα ή τα ελαστικά δάπεδα ενδέχεται να επηρεάσουν τη σταθερότητα του προϊόντος.
- Πριν από την εγκατάσταση, αφαιρέστε όλες τις προστατευτικές μεμβράνες που καλύπτουν τους σωλήνες και τα εξαρτήματα του στύλου. ΜΗΝ χρησιμοποιείτε αιχμηρά εργαλεία ή μαχαίρια, καθώς ενδέχεται να προκαλέσουν ζημιά.
- Μετά τη συναρμολόγηση, ο στύλος χορού είναι βαρύς και, όταν βρίσκεται στο πλήρες ύψος του, δεν είναι εύκολος στον χειρισμό. Για τον λόγο αυτό, είναι ΥΠΟΧΡΕΩΤΙΚΟ η εγκατάσταση να πραγματοποιείται από δύο άτομα. Το ένα άτομο πρέπει να ανυψώσει τον στύλο στη θέση του και να τον συγκρατεί, ενώ το άλλο περιστρέφει και επεκτείνει τον ρυθμιστή ύψους.
- Μην χρησιμοποιείτε ΠΟΤΕ τον στύλο εάν έχετε οποιαδήποτε αμφιβολία σχετικά με τη συναρμολόγηση, τη σταθερότητα ή τον τρόπο χρήσης του.
- Ο στύλος χορού ενδέχεται να παράγει θόρυβο κατά τις περιστροφικές κινήσεις μετά από μακροχρόνια χρήση. Συνιστάται η λίπανση των αντίστοιχων σημείων σύνδεσης.

ΠΡΙΝ ΑΠΟ ΤΗ ΧΡΗΣΗ

- Μόλις βεβαιωθείτε ότι ο στύλος είναι καλά στερεωμένος και δεν μετακινείται, δοκιμάστε να πραγματοποιήσετε μια περιστροφή, διατηρώντας τουλάχιστον το ένα πόδι στο δάπεδο. Σφίξτε ξανά τον στύλο, εφόσον χρειάζεται, μέχρι να μην υπάρχει καμία μετακίνηση. Αφού βεβαιωθείτε ότι έχει εγκατασταθεί με ασφάλεια, δοκιμάστε μια κίνηση με τα πόδια σας στον αέρα.
- Η λανθασμένη χρήση του στύλου μπορεί να είναι επικίνδυνη όχι μόνο για εσάς, αλλά και για οποιονδήποτε βρίσκεται κοντά του. Η χρήση του στύλου πραγματοποιείται πάντοτε με ευθύνη του χρήστη.
- Η άσκηση στον στύλο είναι ιδιαίτερα απαιτητική σωματικά και ενεργοποιεί μυς που ενδέχεται να μην έχετε χρησιμοποιήσει στο παρελθόν. Εάν δεν έχετε πραγματοποιήσει επαρκή προθέρμανση, μπορεί να προκληθούν μυϊκοί τραυματισμοί και θλάσεις.
- Εξασκηθείτε σε κάθε βασική κίνηση μέχρι να είστε ικανοποιημένοι με την ικανότητά σας να την εκτελείτε, πριν προχωρήσετε στην επόμενη. Εάν οποιαδήποτε στιγμή αισθανθείτε δυσφορία, μυϊκό πόνο ή δύσπνοια, κάντε ένα διάλειμμα και δοκιμάστε ξανά αργότερα. Είναι προτιμότερο να ξεκουράζεστε μεταξύ των κινήσεων, να αφήνετε κάποιον άλλο να δοκιμάσει και στη συνέχεια να προχωράτε στην επόμενη κίνηση. Η εξάσκηση οδηγεί στην τελειοποίηση.