921-253



Καρέκλα γραφείου Vinsetto Εργονομική καρέκλα, οσφυϊκό μαξιλάρι, προσκέφαλο και αφαιρούμενο υποπόδιο, γκρι

ΣΗΜΑΝΤΙΚΟ: ΦΥΛΑΞΤΕ ΓΙΑ ΜΕΛΛΟΝΤΙΚΗ ΑΝΑΦΟΡΑ. ΔΙΑΒΑΣΤΕ ΠΡΟΣΕΚΤΙΚΑ.
ΠΛΗΡΟΦΟΡΙΕΣ ΑΣΦΑΛΕΙΑΣ

- **Προβλεπόμενη χρήση:** Το προϊόν προορίζεται αποκλειστικά για εσωτερική χρήση, για εργασία και μελέτη.
- **Μέγιστο βάρος:** 120 κιλά.
- Για να αποφύγετε την ανατροπή της καρέκλας, βεβαιωθείτε ότι το βάρος κατανέμεται ομοιόμορφα.
- Αφαιρέστε όλα τα εξαρτήματα από τη συσκευασία και βεβαιωθείτε ότι περιλαμβάνονται όλα πριν ξεκινήσετε τη συναρμολόγηση.
- Διατηρείτε πάντα τα πόδια σας στο πάτωμα και μην πιέζετε το κεφάλι σας στο προσκέφαλο όταν γέρνετε την καρέκλα προς τα πίσω.
- Όταν ρυθμίζετε την πλάτη της καρέκλας, βεβαιωθείτε ότι τα δάχτυλά σας βρίσκονται σε ασφαλή θέση, ώστε να αποφύγετε τραυματισμούς.
- Για την αποφυγή ζημιών, μην τραβάτε ποτέ την καρέκλα γρήγορα ή με υπερβολική δύναμη μέσα στο σπίτι.
- Η καρέκλα έχει σχεδιαστεί αποκλειστικά για κάθισμα και όχι για οποιαδήποτε άλλη χρήση.
- Μη χρησιμοποιείτε την καρέκλα ως βάση στήριξης ή σκάλα.
- Μην κάθεστε στα μπράτσα της καρέκλας.
- Η καρέκλα έχει σχεδιαστεί για χρήση από ένα μόνο άτομο κάθε φορά.
- Εάν κάποια εξαρτήματα λείπουν, έχουν υποστεί ζημιά ή παρουσιάζουν φθορά, σταματήστε αμέσως τη χρήση της καρέκλας.
- Αποφύγετε την άμεση έκθεση της καρέκλας στο ηλιακό φως, ώστε τα πλαστικά εξαρτήματα να μη γίνουν εύθραυστα.

ΠΡΟΕΙΔΟΠΟΙΗΣΗ: Μόνο εκπαιδευμένο προσωπικό επιτρέπεται να αντικαθιστά ή να επισκευάζει εξαρτήματα ρύθμισης ύψους καθισμάτων που διαθέτουν μηχανισμούς αποθήκευσης ενέργειας.

ΟΔΗΓΙΕΣ ΣΥΝΤΗΡΗΣΗΣ

- Καθαρίζετε με ηλεκτρική σκούπα.



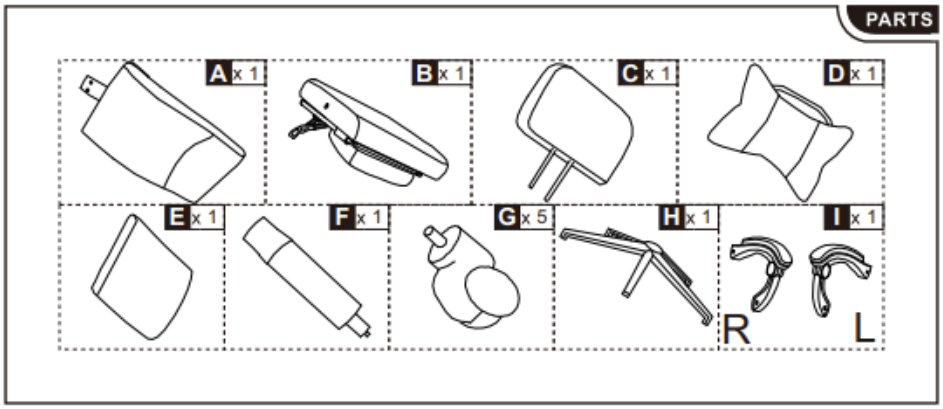
PARTS
A x 1
B x 1
C x 1
D x 1
E x 1
F x 1
G x 5
H x 1
I x 1
R
L

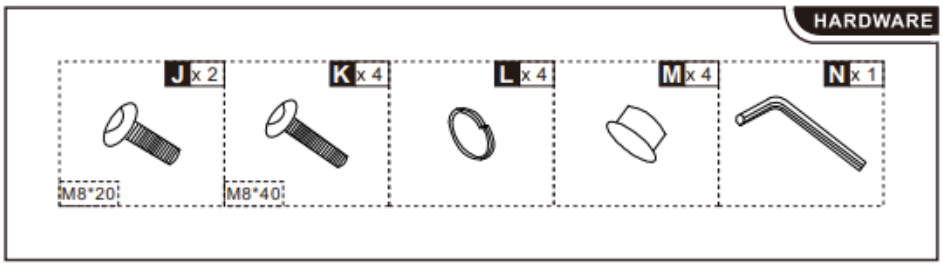
HARDWARE
J x 2
K x 4
L x 4
M x 4
N x 1
M8*20
M8*40

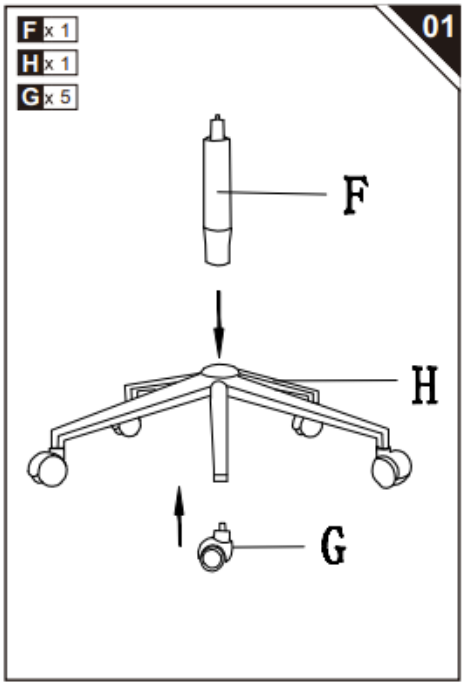
01
F x 1
H x 1
G x 5
F
H
G

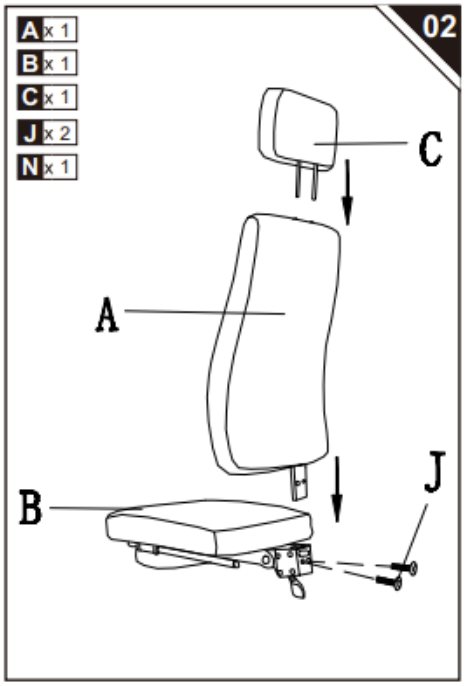
02
A x 1
B x 1
C x 1
J x 2
N x 1
C
A
B
J

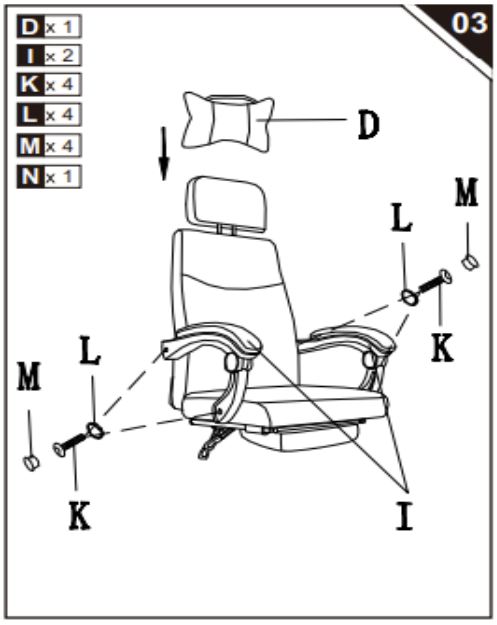
03
D x 1
I x 2
K x 4
L x 4
M x 4
N x 1
D
M
L
K
M
L
K
I

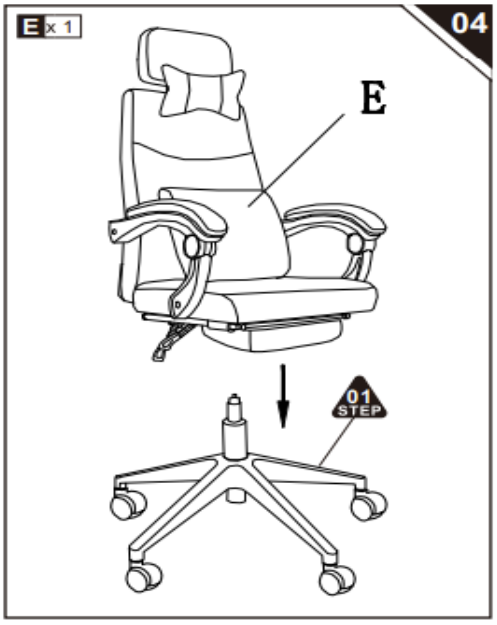
04
E x 1
E
01
STEP


Done